b10

Drop

180 x 90 cm



FICHE PRODUIT

P-IMP-MKT-XX · 0526 FR

be bath, b10

Drop

Acrylic

180 x 90 cm

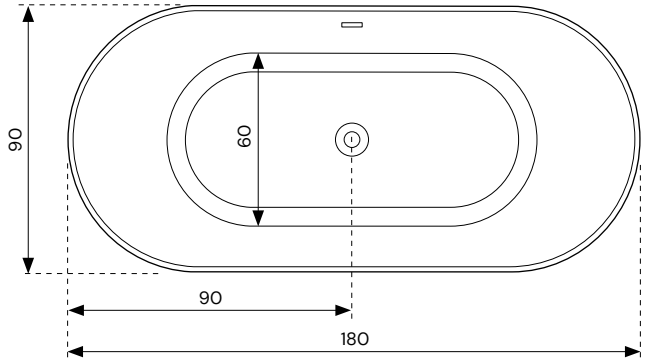

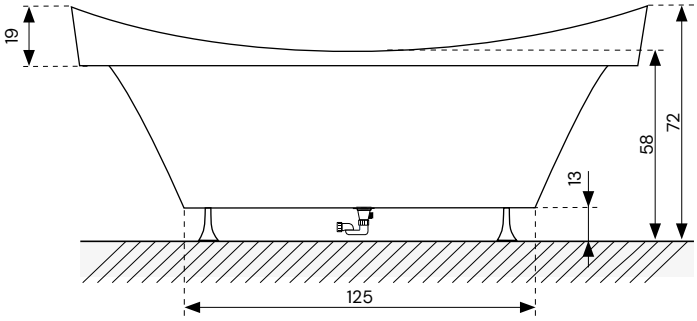

Caractéristiques techniques

	Control	Air	Control+Air
Capacité		185 l	
Poids de la baignoire		46,00 kg	
Poids avec système hidro	57,20 kg	51,20 kg	62,40 kg
Poids d'expédition	76,20 kg	70,20 kg	81,40 kg
Volume de l'envoi		1,256 m^3	
Mesures d'expédition		1,82 x 0,75 x 0,92 m	

Préinstallation

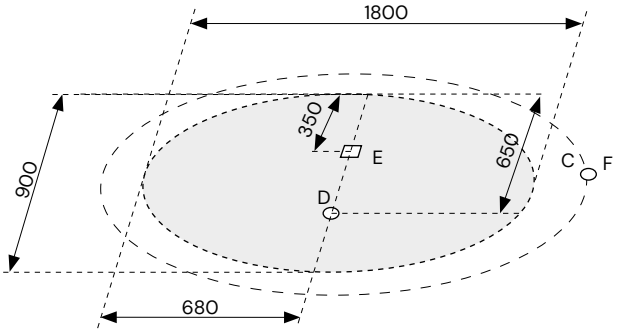

F Raccordement d'eau froide pour les robinets

C Raccordement d'eau chaude pour les robinets

D Raccord de bonde Ø 40 mm

E Raccordement électrique IPX5

* Unités en mm

NOTE: L'installation doit être réalisée avec des murs et un sol finis

Drop

Acrylic

180 x 90 cm

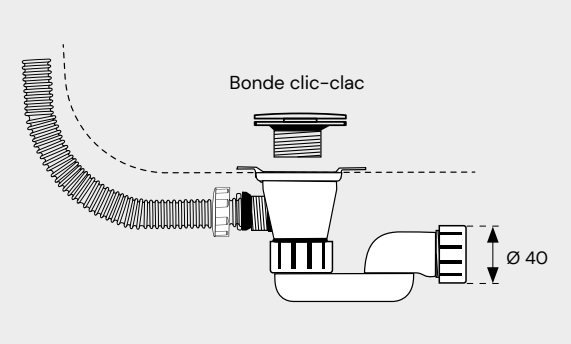

AVERTISSEMENT, AVANT DE RACCORDER ET D'INSTALLER FINALEMENT LA BAIGNOIRE: construisez ou installez le support nécessaire pour vérifier ultérieurement l'assise correcte de la baignoire. Si tout est correct, procédez aux raccordements et au positionnement final de la baignoire.

b10 n'assumera en aucun cas les coûts du travail ou des matériaux nécessaires pour retirer le produit en vue de son inspection ou de sa réparation.

Caractéristiques électriques

	Control	Air	Control+Air
Moteur	350	-	350 W
Blower	-	200 W	200 W
Chauffage	-	-	-
Chromothérapie	-	-	-
Consommation maximale	350 W	200 W	550 W
Intensité électrique	1,6 A	0,9 A	2,5 A
Voltage	220 V	220 V	220 V
Fréquence	50 Hz	50 Hz	50 Hz
Désinfection	-	-	12 W

Sécurité électrique

Les baignoires à hydromassage sont fabriquées conformément aux dispositions européennes EN60 335-2-60.

La baignoire doit être raccordée à une installation électrique fixe conforme aux dispositions de la norme IEC 364 et à la législation en vigueur. Le raccordement électrique doit être adapté à la consommation de courant, équipé d'une mise à la terre efficace et protégé contre les projections d'eau IPX5.

La baignoire doit être reliée au réseau au moyen d'un disjoncteur différentiel bipolaire de 30 mA maximum et d'un disjoncteur magnéto-thermique approprié à la consommation du produit, avec une ouverture minimale entre contacts de 3 mm.

Toutes nos baignoires sont équipées d'une borne de terre destinée à la liaison équipotentielle supplémentaire entre toutes les masses présentes dans la salle de bain (EC 364-7). Toute connexion électrique est interdite dans un rayon minimum de 60 cm et jusqu'à une hauteur de 230 cm autour de la baignoire.

Drop

Acrylic

180 x 90 cm

Caractéristiques hydrauliques

	Control	Air	Control+Air
Débit d'eau	261 l/min	-	261 l/min
Débit d'aire	-	1.380 l/min	1.380 l/min
Rises d'désinfection	OP	ND	OP

ND Non disponible
OP En option

Installation hydraulique

Prédisposer les raccords d'eau chaude et froide des robinets pour le remplissage de la baignoire et le raccordement de l'évacuation (voir les recommandations).

Si la dureté de l'eau fournie est très élevée, et pour assurer le bon fonctionnement de l'équipement, il est conseillé d'installer un adoucisseur d'eau.

Systèmes

ControlSystem

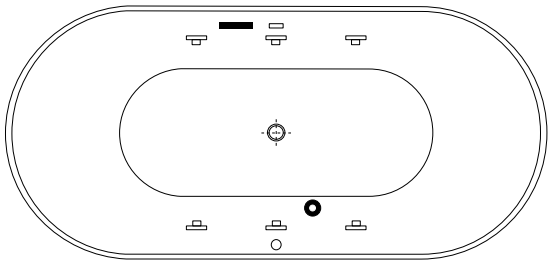

AirSystem

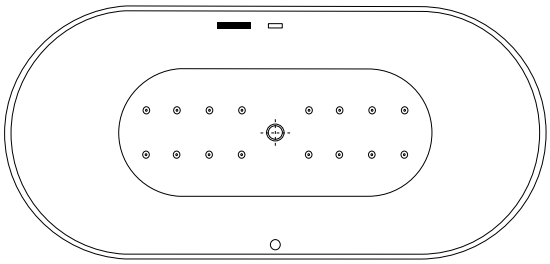

Control+Air System

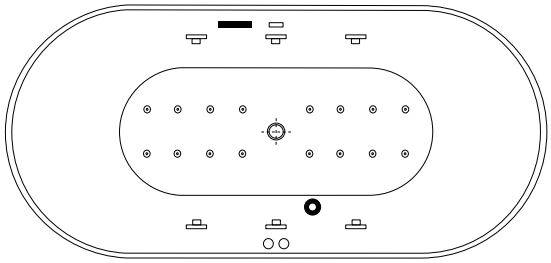

Bonde
Trop plein
Entrée d'aspiration
Bouton électronique
Accessoires de remplissage
Injecteurs
Jets

Drop

Acrylic

180 x 90 cm

Équipement

	 Control	 Air	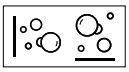 Control+Air
Moteur	●	x	●
Jets	8	x	8
Entrée d'aspiration	●	x	●
Blower	x	●	●
Injecteurs d'air	x	16	16
Jets dorsaux	x	x	x
Bonde clic-clac	●	●	●
Trop plein	●	●	●
Bouton électronique	●	●	●
Bouton pneumatique	x	x	x
Chromotérapie	OP	OP	OP
Chauffage	x	x	x
Désinfection	x	x	x
Aromathérapie	x	x	x
Robinets	x	x	x
Capteur de niveau	●	●	●
Panneaux	OP	OP	OP
Arrêt automatique	●	●	●

x Non disponible

● Disponible

OP En option

Drop

Acrylic

180 x 90 cm

Description des matériaux et des finitions

Chez b10, nous utilisons du PMMA de première qualité pour notre acrylique. Il s'agit d'un matériau qui se distingue par sa résistance aux intempéries, sa grande flexibilité et sa légèreté, ce qui le rend facile à manipuler, à mettre en place et à installer.

L'acrylique a une transparence d'environ 93%, une grande résistance aux chocs et une grande résistance aux rayons ultraviolets (pas de détérioration sensible après 10 ans d'exposition au soleil), supportant très bien l'adhérence des couleurs. C'est également un excellent isolant thermique et acoustique, très léger (avec une densité de 1190 kg/m³) et d'une dureté similaire à celle de l'aluminium.

Finitions en option



Les données et caractéristiques indiquées n'engagent pas BANOS 10 S.L., qui se réserve le droit d'apporter toutes les modifications qu'elle jugera opportunes, sans être obligée de donner un préavis ou de procéder à un remplacement. Données valables sauf erreurs ou omissions.

Ctra. Onda - Vila-real, Km. 12,6
12200 Onda (Castellón) Spain
+34 964 626 300

www.b10bath.com

Drop

170 x 80 cm



FICHE PRODUIT

P-IMP-MKT-XX · 0526 FR

be bath, b10

Drop

Acrylic

170 x 80 cm

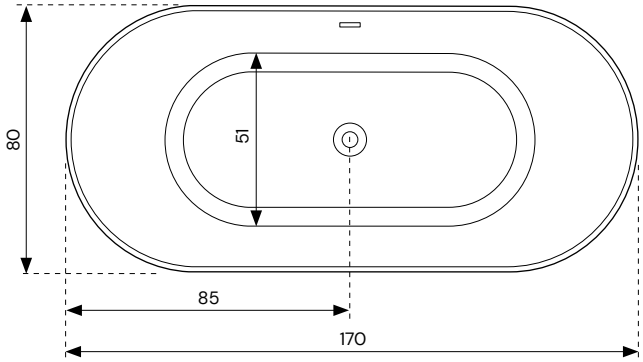

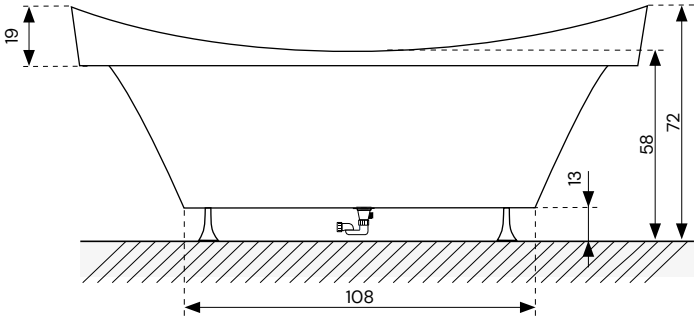

Caractéristiques techniques

	Control	Air	Control+Air
Capacité		175 l	
Poids de la baignoire		44,00 kg	
Poids avec système hidro	55,20 kg	49,20 kg	60,40 kg
Poids d'expédition	74,20 kg	68,20 kg	79,40 kg
Volume de l'envoi		1,058 m^3	
Mesures d'expédition		1,72 x 0,75 x 0,82 m	

Préinstallation

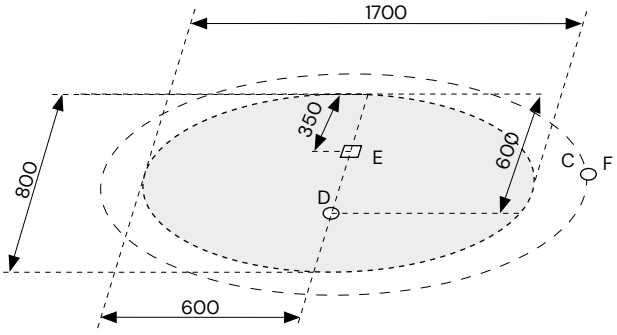

F Raccordement d'eau froide pour les robinets

C Raccordement d'eau chaude pour les robinets

D Raccord de bonde Ø 40 mm

E Raccordement électrique IPX5

* Unités en mm

NOTE: L'installation doit être réalisée avec des murs et un sol finis

Drop

Acrylic

170 x 80 cm

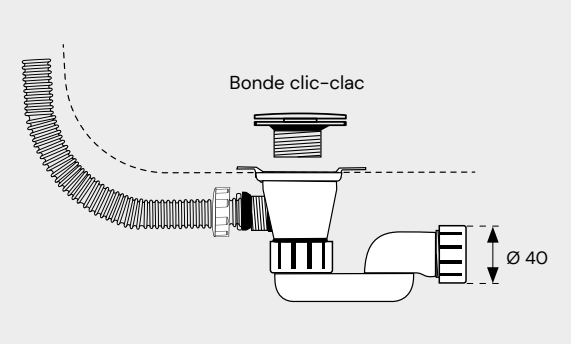

AVERTISSEMENT, AVANT DE RACCORDER ET D'INSTALLER FINALEMENT LA BAIGNOIRE: construisez ou installez le support nécessaire pour vérifier ultérieurement l'assise correcte de la baignoire. Si tout est correct, procédez aux raccordements et au positionnement final de la baignoire.

b10 n'assumera en aucun cas les coûts du travail ou des matériaux nécessaires pour retirer le produit en vue de son inspection ou de sa réparation.

Caractéristiques électriques

	Control	Air	Control+Air
Moteur	350	-	350 W
Blower	-	200 W	200 W
Chauffage	-	-	-
Chromothérapie	-	-	-
Consommation maximale	350 W	200 W	550 W
Intensité électrique	1,6 A	0,9 A	2,5 A
Voltage	220 V	220 V	220 V
Fréquence	50 Hz	50 Hz	50 Hz
Désinfection	-	-	12 W

Sécurité électrique

Les baignoires à hydromassage sont fabriquées conformément aux dispositions européennes EN60 335-2-60.

La baignoire doit être raccordée à une installation électrique fixe conforme aux dispositions de la norme IEC 364 et à la législation en vigueur. Le raccordement électrique doit être adapté à la consommation de courant, équipé d'une mise à la terre efficace et protégé contre les projections d'eau IPX5.

La baignoire doit être reliée au réseau au moyen d'un disjoncteur différentiel bipolaire de 30 mA maximum et d'un disjoncteur magnéto-thermique approprié à la consommation du produit, avec une ouverture minimale entre contacts de 3 mm.

Toutes nos baignoires sont équipées d'une borne de terre destinée à la liaison équipotentielle supplémentaire entre toutes les masses présentes dans la salle de bain (EC 364-7). Toute connexion électrique est interdite dans un rayon minimum de 60 cm et jusqu'à une hauteur de 230 cm autour de la baignoire.

Drop

Acrylic

170 x 80 cm

Caractéristiques hydrauliques

	Control	Air	Control+Air
Débit d'eau	261 l/min	-	261 l/min
Débit d'aire	-	1.380 l/min	1.380 l/min
Rises d'désinfection	OP	ND	OP

ND Non disponible
OP En option

Installation hydraulique

Prédisposer les raccords d'eau chaude et froide des robinets pour le remplissage de la baignoire et le raccordement de l'évacuation (voir les recommandations).

Si la dureté de l'eau fournie est très élevée, et pour assurer le bon fonctionnement de l'équipement, il est conseillé d'installer un adoucisseur d'eau.

Systèmes

ControlSystem

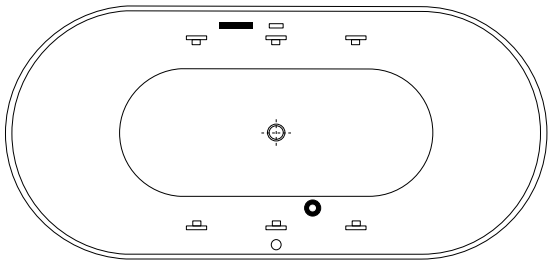

AirSystem

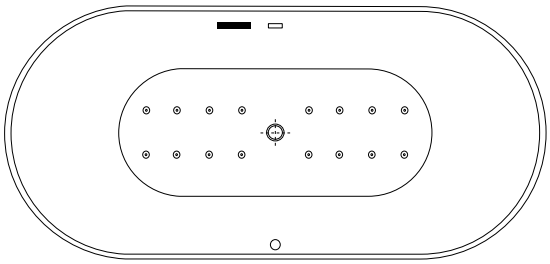

Control+Air System

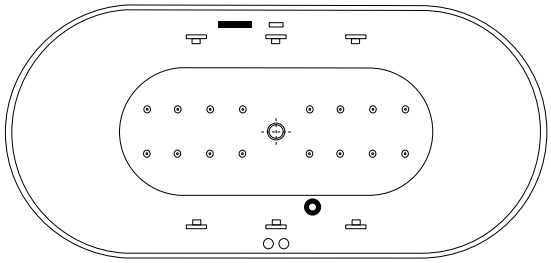

Bonde
Trop plein
Entrée d'aspiration
Bouton électronique
Accessoires de remplissage
Injecteurs
Jets

Drop

Acrylic

170 x 80 cm

Équipement

	 Control	 Air	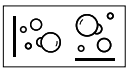 Control+Air
Moteur	●	x	●
Jets	8	x	8
Entrée d'aspiration	●	x	●
Blower	x	●	●
Injecteurs d'air	x	16	16
Jets dorsaux	x	x	x
Bonde clic-clac	●	●	●
Trop plein	●	●	●
Bouton électronique	●	●	●
Bouton pneumatique	x	x	x
Chromotérapie	OP	OP	OP
Chauffage	x	x	x
Désinfection	x	x	x
Aromathérapie	x	x	x
Robinets	x	x	x
Capteur de niveau	●	●	●
Panneaux	OP	OP	OP
Arrêt automatique	●	●	●

x Non disponible

● Disponible

OP En option

Drop

Acrylic

170 x 80 cm

Description des matériaux et des finitions

Chez b10, nous utilisons du PMMA de première qualité pour notre acrylique. Il s'agit d'un matériau qui se distingue par sa résistance aux intempéries, sa grande flexibilité et sa légèreté, ce qui le rend facile à manipuler, à mettre en place et à installer.

L'acrylique a une transparence d'environ 93%, une grande résistance aux chocs et une grande résistance aux rayons ultraviolets (pas de détérioration sensible après 10 ans d'exposition au soleil), supportant très bien l'adhérence des couleurs. C'est également un excellent isolant thermique et acoustique, très léger (avec une densité de 1190 kg/m³) et d'une dureté similaire à celle de l'aluminium.

Finitions en option



Les données et caractéristiques indiquées n'engagent pas BANOS 10 S.L., qui se réserve le droit d'apporter toutes les modifications qu'elle jugera opportunes, sans être obligée de donner un préavis ou de procéder à un remplacement. Données valables sauf erreurs ou omissions.

Ctra. Onda - Vila-real, Km. 12,6
12200 Onda (Castellón) Spain
+34 964 626 300

www.b10bath.com



Drop

160 x 78 cm

FICHE PRODUIT

P-IMP-MKT-XX · 0526 FR

be bath, b10

Drop

Acrylic

160 x 78 cm

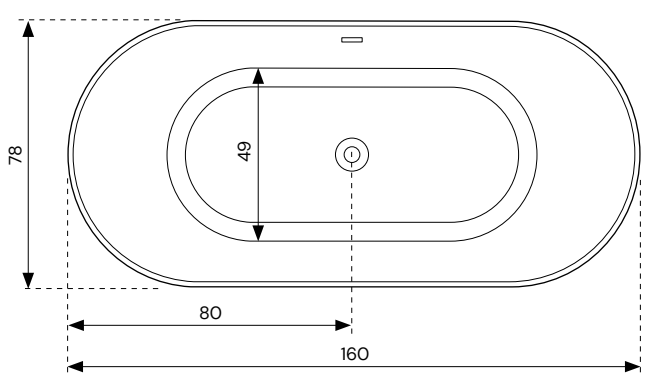

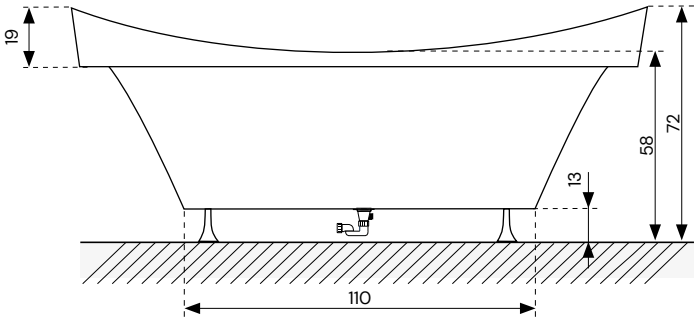

Caractéristiques techniques

	Control	Air	Control+Air
Capacité		172 l	
Poids de la baignoire		42,00 kg	
Poids avec système hidro	53,20 kg	47,20 kg	58,40 kg
Poids d'expédition	72,20 kg	66,20 kg	77,40 kg
Volume de l'envoi		1,019 m^3	
Mesures d'expédition		1,64 x 0,75 x 0,82	

Préinstallation

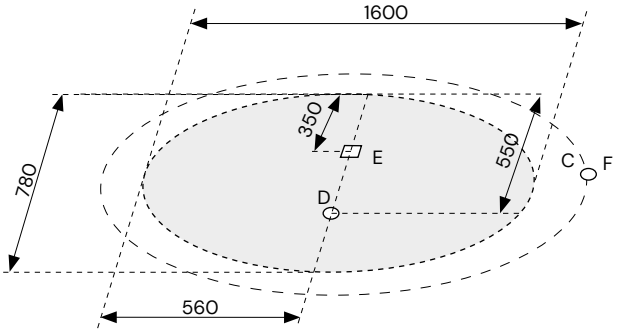

F Raccordement d'eau froide pour les robinets

C Raccordement d'eau chaude pour les robinets

D Raccord de bonde Ø 40 mm

E Raccordement électrique IPX5

* Unités en mm

NOTE: L'installation doit être réalisée avec des murs et un sol finis

Drop

Acrylic

160 x 78 cm

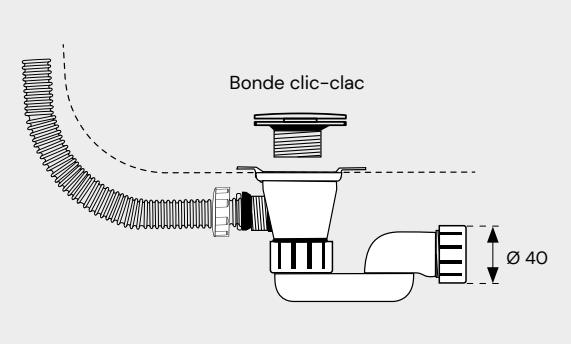

AVERTISSEMENT, AVANT DE RACCORDER ET D'INSTALLER FINALEMENT LA BAIGNOIRE: construisez ou installez le support nécessaire pour vérifier ultérieurement l'assise correcte de la baignoire. Si tout est correct, procédez aux raccordements et au positionnement final de la baignoire.

b10 n'assumera en aucun cas les coûts du travail ou des matériaux nécessaires pour retirer le produit en vue de son inspection ou de sa réparation.

Caractéristiques électriques

	Control	Air	Control+Air
Moteur	350	-	350 W
Blower	-	200 W	200 W
Chauffage	-	-	-
Chromothérapie	-	-	-
Consommation maximale	350 W	200 W	550 W
Intensité électrique	1,6 A	0,9 A	2,5 A
Voltage	220 V	220 V	220 V
Fréquence	50 Hz	50 Hz	50 Hz
Désinfection	-	-	12 W

Sécurité électrique

Les baignoires à hydromassage sont fabriquées conformément aux dispositions européennes EN60 335-2-60.

La baignoire doit être raccordée à une installation électrique fixe conforme aux dispositions de la norme IEC 364 et à la législation en vigueur. Le raccordement électrique doit être adapté à la consommation de courant, équipé d'une mise à la terre efficace et protégé contre les projections d'eau IPX5.

La baignoire doit être reliée au réseau au moyen d'un disjoncteur différentiel bipolaire de 30 mA maximum et d'un disjoncteur magnéto-thermique approprié à la consommation du produit, avec une ouverture minimale entre contacts de 3 mm.

Toutes nos baignoires sont équipées d'une borne de terre destinée à la liaison équipotentielle supplémentaire entre toutes les masses présentes dans la salle de bain (EC 364-7). Toute connexion électrique est interdite dans un rayon minimum de 60 cm et jusqu'à une hauteur de 230 cm autour de la baignoire.

Drop

Acrylic

160 x 78 cm

Caractéristiques hydrauliques

	Control	Air	Control+Air
Débit d'eau	261 l/min	-	261 l/min
Débit d'aire	-	1.380 l/min	1.380 l/min
Rises d'désinfection	OP	ND	OP

ND Non disponible
OP En option

Installation hydraulique

Prédisposer les raccords d'eau chaude et froide des robinets pour le remplissage de la baignoire et le raccordement de l'évacuation (voir les recommandations).

Si la dureté de l'eau fournie est très élevée, et pour assurer le bon fonctionnement de l'équipement, il est conseillé d'installer un adoucisseur d'eau.

Systèmes

ControlSystem

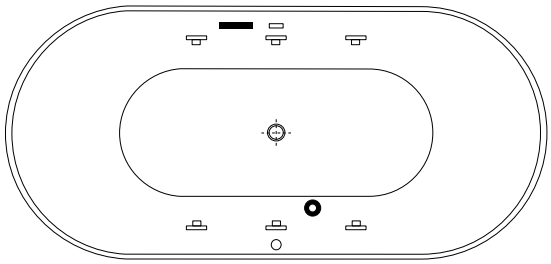

AirSystem

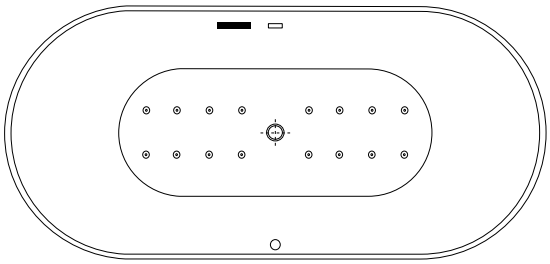

Control+Air System

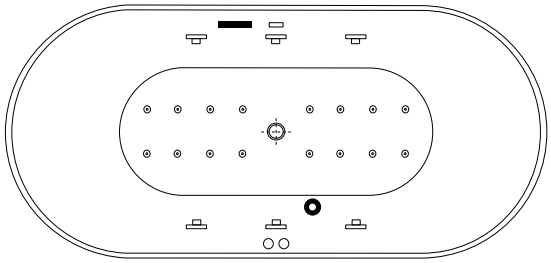

Bonde
Trop plein
Entrée d'aspiration
Bouton électronique
Accessoires de remplissage
Injecteurs
Jets

Drop

Acrylic

160 x 78 cm

Équipement

	 Control	 Air	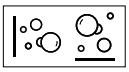 Control+Air
Moteur	●	x	●
Jets	8	x	8
Entrée d'aspiration	●	x	●
Blower	x	●	●
Injecteurs d'air	x	16	16
Jets dorsaux	x	x	x
Bonde clic-clac	●	●	●
Trop plein	●	●	●
Bouton électronique	●	●	●
Bouton pneumatique	x	x	x
Chromotérapie	OP	OP	OP
Chauffage	x	x	x
Désinfection	x	x	x
Aromathérapie	x	x	x
Robinets	x	x	x
Capteur de niveau	●	●	●
Panneaux	OP	OP	OP
Arrêt automatique	●	●	●

x Non disponible

● Disponible

OP En option

Drop

Acrylic

160 x 78 cm

Description des matériaux et des finitions

Chez b10, nous utilisons du PMMA de première qualité pour notre acrylique. Il s'agit d'un matériau qui se distingue par sa résistance aux intempéries, sa grande flexibilité et sa légèreté, ce qui le rend facile à manipuler, à mettre en place et à installer.

L'acrylique a une transparence d'environ 93%, une grande résistance aux chocs et une grande résistance aux rayons ultraviolets (pas de détérioration sensible après 10 ans d'exposition au soleil), supportant très bien l'adhérence des couleurs. C'est également un excellent isolant thermique et acoustique, très léger (avec une densité de 1190 kg/m³) et d'une dureté similaire à celle de l'aluminium.

Finitions en option



Les données et caractéristiques indiquées n'engagent pas BANOS 10 S.L., qui se réserve le droit d'apporter toutes les modifications qu'elle jugera opportunes, sans être obligée de donner un préavis ou de procéder à un remplacement. Données valables sauf erreurs ou omissions.

Ctra. Onda - Vila-real, Km. 12,6
12200 Onda (Castellón) Spain
+34 964 626 300

www.b10bath.com



Drop

150 x 73 cm

FICHE PRODUIT

P-IMP-MKT-XX · 0526 FR

be bath, b10

Drop

Acrylic

150 x 73 cm

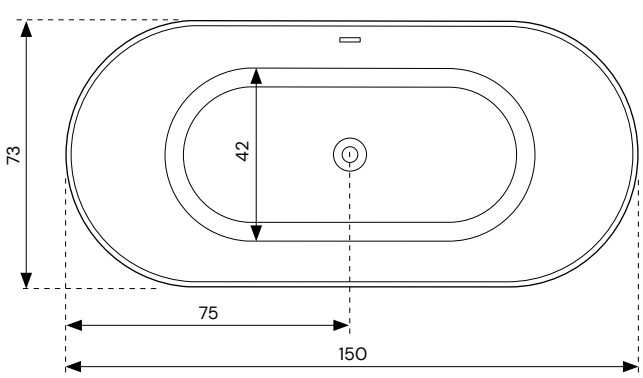

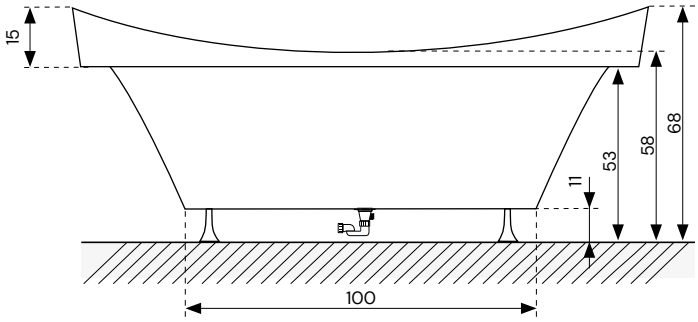

Caractéristiques techniques

	Control	Air	Control+Air
Capacité		168 l	
Poids de la baignoire		40,00 kg	
Poids avec système hidro	51,20 kg	45,20 kg	56,40 kg
Poids d'expédition	70,20 kg	64,20 kg	75,40 kg
Volume de l'envoi		0,878 m³	
Mesures d'expédition		1,52 x 0,75 x 0,77 m	

Préinstallation

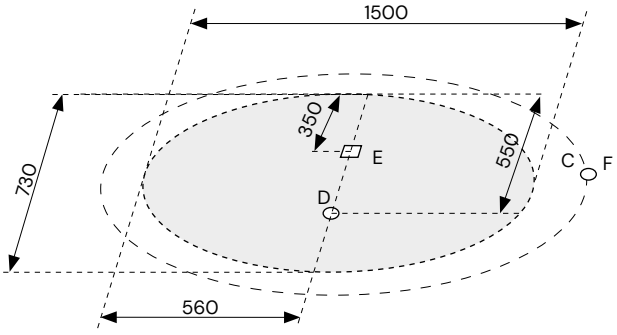

F Raccordement d'eau froide pour les robinets

C Raccordement d'eau chaude pour les robinets

D Raccord de bonde Ø 40 mm

E Raccordement électrique IPX5

* Unités en mm

NOTE: L'installation doit être réalisée avec des murs et un sol finis

Drop

Acrylic

150 x 73 cm

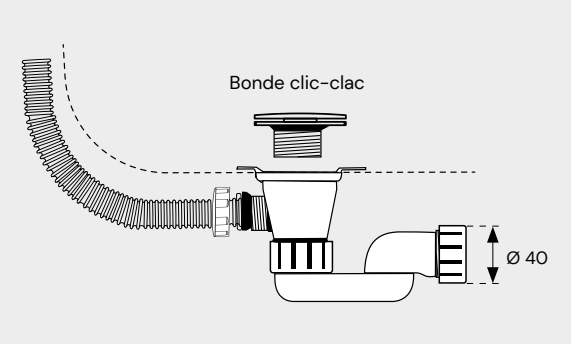

AVERTISSEMENT, AVANT DE RACCORDER ET D'INSTALLER FINALEMENT LA BAIGNOIRE: construisez ou installez le support nécessaire pour vérifier ultérieurement l'assise correcte de la baignoire. Si tout est correct, procédez aux raccordements et au positionnement final de la baignoire.

b10 n'assumera en aucun cas les coûts du travail ou des matériaux nécessaires pour retirer le produit en vue de son inspection ou de sa réparation.

Caractéristiques électriques

	Control	Air	Control+Air
Moteur	350	-	350 W
Blower	-	200 W	200 W
Chauffage	-	-	-
Chromothérapie	-	-	-
Consommation maximale	350 W	200 W	550 W
Intensité électrique	1,6 A	0,9 A	2,5 A
Voltage	220 V	220 V	220 V
Fréquence	50 Hz	50 Hz	50 Hz
Désinfection	-	-	12 W

Sécurité électrique

Les baignoires à hydromassage sont fabriquées conformément aux dispositions européennes EN60 335-2-60.

La baignoire doit être raccordée à une installation électrique fixe conforme aux dispositions de la norme IEC 364 et à la législation en vigueur. Le raccordement électrique doit être adapté à la consommation de courant, équipé d'une mise à la terre efficace et protégé contre les projections d'eau IPX5.

La baignoire doit être reliée au réseau au moyen d'un disjoncteur différentiel bipolaire de 30 mA maximum et d'un disjoncteur magnéto-thermique approprié à la consommation du produit, avec une ouverture minimale entre contacts de 3 mm.

Toutes nos baignoires sont équipées d'une borne de terre destinée à la liaison équipotentielle supplémentaire entre toutes les masses présentes dans la salle de bain (EC 364-7). Toute connexion électrique est interdite dans un rayon minimum de 60 cm et jusqu'à une hauteur de 230 cm autour de la baignoire.

Drop

Acrylic

150 x 73 cm

Caractéristiques hydrauliques

	Control	Air	Control+Air
Débit d'eau	261 l/min	-	261 l/min
Débit d'aire	-	1.380 l/min	1.380 l/min
Rises d'désinfection	OP	ND	OP

ND Non disponible
OP En option

Installation hydraulique

Prédisposer les raccords d'eau chaude et froide des robinets pour le remplissage de la baignoire et le raccordement de l'évacuation (voir les recommandations).

Si la dureté de l'eau fournie est très élevée, et pour assurer le bon fonctionnement de l'équipement, il est conseillé d'installer un adoucisseur d'eau.

Systèmes

ControlSystem

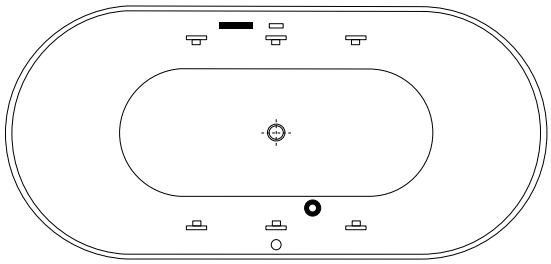

AirSystem

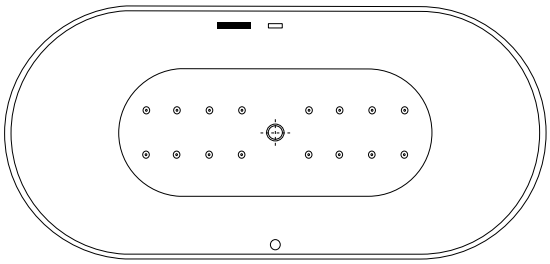

Control+Air System

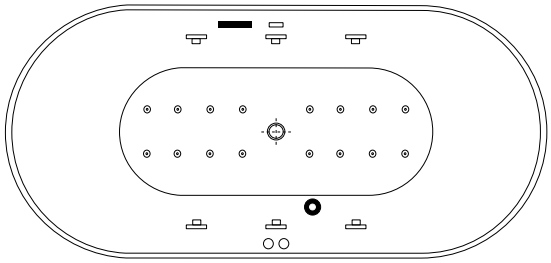

Bonde
Trop plein
Entrée d'aspiration
Bouton électronique
Accessoires de remplissage
Injecteurs
Jets

Drop

Acrylic

150 x 73 cm

Équipement

	 Control	 Air	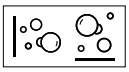 Control+Air
Moteur	●	x	●
Jets	8	x	8
Entrée d'aspiration	●	x	●
Blower	x	●	●
Injecteurs d'air	x	16	16
Jets dorsaux	x	x	x
Bonde clic-clac	●	●	●
Trop plein	●	●	●
Bouton électronique	●	●	●
Bouton pneumatique	x	x	x
Chromotérapie	OP	OP	OP
Chauffage	x	x	x
Désinfection	x	x	x
Aromathérapie	x	x	x
Robinets	x	x	x
Capteur de niveau	●	●	●
Panneaux	OP	OP	OP
Arrêt automatique	●	●	●

x Non disponible

● Disponible

OP En option

Drop

Acrylic

150 x 73 cm

Description des matériaux et des finitions

Chez b10, nous utilisons du PMMA de première qualité pour notre acrylique. Il s'agit d'un matériau qui se distingue par sa résistance aux intempéries, sa grande flexibilité et sa légèreté, ce qui le rend facile à manipuler, à mettre en place et à installer.

L'acrylique a une transparence d'environ 93%, une grande résistance aux chocs et une grande résistance aux rayons ultraviolets (pas de détérioration sensible après 10 ans d'exposition au soleil), supportant très bien l'adhérence des couleurs. C'est également un excellent isolant thermique et acoustique, très léger (avec une densité de 1190 kg/m³) et d'une dureté similaire à celle de l'aluminium.

Finitions en option

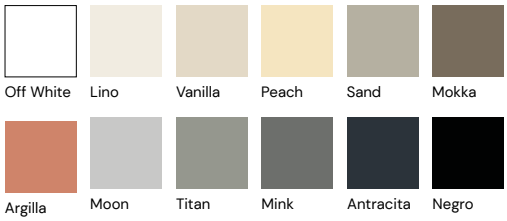

Les données et caractéristiques indiquées n'engagent pas BANOS 10 S.L., qui se réserve le droit d'apporter toutes les modifications qu'elle jugera opportunes, sans être obligée de donner un préavis ou de procéder à un remplacement. Données valables sauf erreurs ou omissions.

Ctra. Onda - Vila-real, Km. 12,6
12200 Onda (Castellón) Spain
+34 964 626 300

www.b10bath.com