Van

170 x 80 cm



FICHE PRODUIT

P-IMP-MKT-XX · 0326 FR

be bath, b10

Van

Acrylic

170 x 80 cm

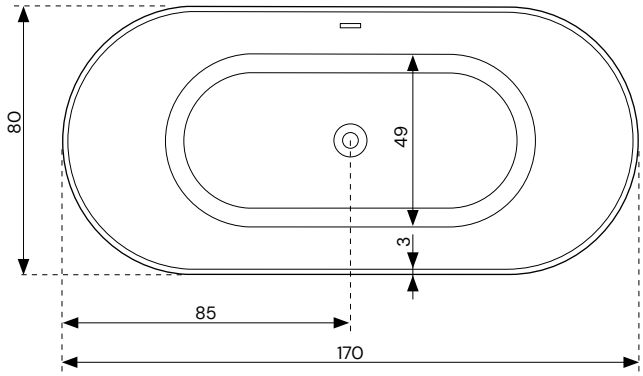

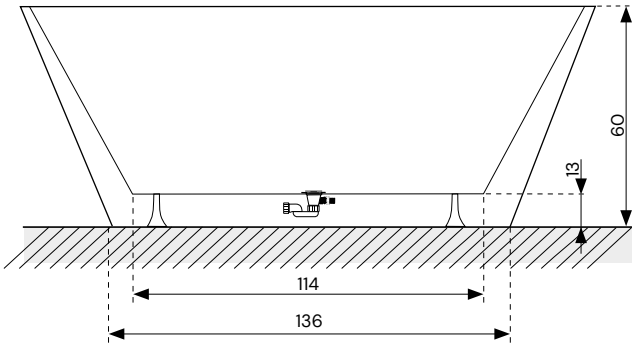

Caractéristiques techniques

	Air
Capacité	180 l
Poids de la baignoire	44,00 kg
Poids avec système hidro	49,20 kg
Poids d'expédition	68,20 kg
Volume de l'envoi	0,86 m^3

Mesures d'expédition 1,72 x 0,61 x 0,82 m

Préinstallation

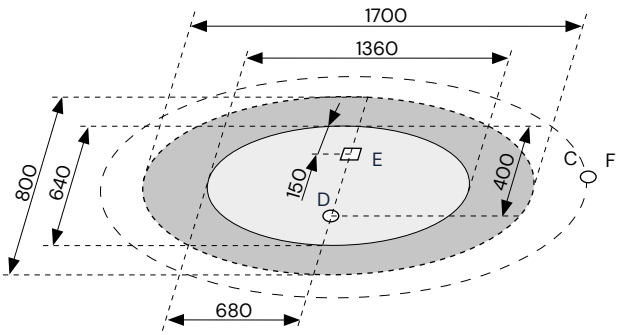

F Raccordement d'eau froide pour les robinets
C Raccordement d'eau chaude pour les robinets
D Raccord de bonde Ø 40 mm
E Raccordement électrique IPX5

* Unités en mm

NOTE: L'installation doit être réalisée avec des murs et un sol finis

Van

Acrylic

170 x 80 cm

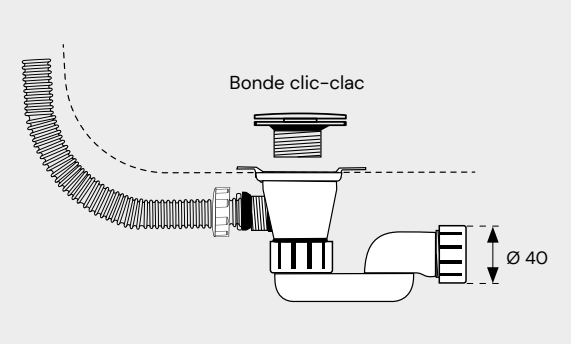

AVERTISSEMENT, AVANT DE RACCORDER ET D'INSTALLER FINALEMENT LA BAIGNOIRE: construisez ou installez le support nécessaire pour vérifier ultérieurement l'assise correcte de la baignoire. Si tout est correct, procédez aux raccordements et au positionnement final de la baignoire.

b10 n'assumera en aucun cas les coûts du travail ou des matériaux nécessaires pour retirer le produit en vue de son inspection ou de sa réparation.

Caractéristiques et sécurité électriques

	Air
Moteur	-
Blower	200 W
Chauffage	-
Chromothérapie	-
Consommation maximale	200 W
Intensité électrique	0,9 A
Voltage	220 V
Fréquence	50 Hz
Désinfection	-

Les baignoires à hydromassage sont fabriquées conformément aux dispositions européennes EN60 335-2-60.

La baignoire doit être raccordée à une installation électrique fixe conforme aux dispositions de la norme IEC 364 et à la législation en vigueur. Le raccordement électrique doit être adapté à la consommation de courant, équipé d'une mise à la terre efficace et protégé contre les projections d'eau IPX5.

La baignoire doit être reliée au réseau au moyen d'un disjoncteur différentiel bipolaire de 30 mA maximum et d'un disjoncteur magnéto-thermique approprié à la consommation du produit, avec une ouverture minimale entre contacts de 3 mm.

Toutes nos baignoires sont équipées d'une borne de terre destinée à la liaison équipotentielle supplémentaire entre toutes les masses présentes dans la salle de bain (EC 364-7). Toute connexion électrique est interdite dans un rayon minimum de 60 cm et jusqu'à une hauteur de 230 cm autour de la baignoire.

Caractéristiques hydrauliques et installation

	Air
Débit d'eau	-
Débit d'aire	1.380 l/min
Rises d'désinfection	ND

ND Non disponible
OP En option

Prédisposer les raccords d'eau chaude et froide des robinets pour le remplissage de la baignoire et le raccordement de l'évacuation (voir les recommandations).

Si la dureté de l'eau fournie est très élevée, et pour assurer le bon fonctionnement de l'équipement, il est conseillé d'installer un adoucisseur d'eau.

Van

Acrylic

170 x 80 cm

Systèmes

AirSystem

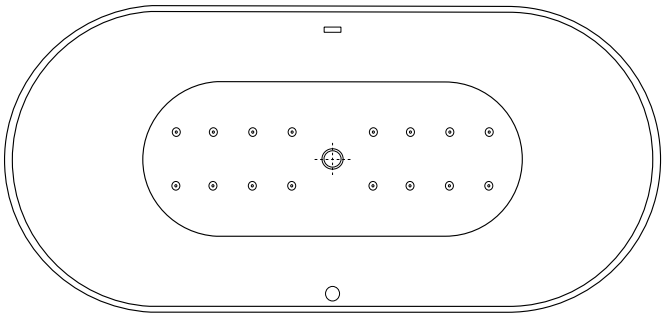

Bonde

Trop plein

Injecteurs

Bouton électronique

Équipement

	Air
Moteur	x
Jets	x
Entrée d'aspiration	x
Blower	●
Injecteurs d'air	16
Jets dorsaux	x
Bonde clic-clac	●
Trop plein	●
Bouton électronique	●
Bouton pneumatique	x
Chromotérapie	x
Chauffage	x
Désinfection	x
Aromathérapie	x
Robinets	x
Capteur de niveau	●
Panneaux	●
Arrêt automatique	●

x Non disponible

● Disponible

OP En option

Van

Acrylic

170 x 80 cm

Description des matériaux et des finitions

Chez b10, nous utilisons du PMMA de première qualité pour notre acrylique. Il s'agit d'un matériau qui se distingue par sa résistance aux intempéries, sa grande flexibilité et sa légèreté, ce qui le rend facile à manipuler, à mettre en place et à installer.

L'acrylique a une transparence d'environ 93%, une grande résistance aux chocs et une grande résistance aux rayons ultraviolets (pas de détérioration sensible après 10 ans d'exposition au soleil), supportant très bien l'adhérence des couleurs. C'est également un excellent isolant thermique et acoustique, très léger (avec une densité de 1190 kg/m³) et d'une dureté similaire à celle de l'aluminium.



Finitions en option

Off White
Lino
Vanilla
Peach
Sand
Mokka
Argilla
Moon
Titan
Mink
Antracita
Negro



Finitions spéciales en Microciment



Ivoire Clair
Vert Pin
Rouge Vin
Gris Quartz
Noir Ardoise

Finitions métalliques spéciales



Champagne
Sparkly Silver
Carbon
Antique Gold
Copper Veil

Les données et caractéristiques indiquées n'engagent pas BANOS 10 S.L., qui se réserve le droit d'apporter toutes les modifications qu'elle jugera opportunes, sans être obligée de donner un préavis ou de procéder à un remplacement. Données valables sauf erreurs ou omissions.

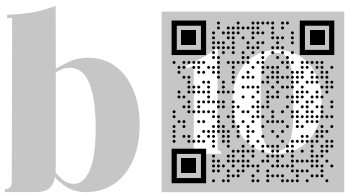

Ctra. Onda - Vila-real, Km. 12,6
12200 Onda (Castellón) Spain
+34 964 626 300

www.b10bath.com

Van

160 x 75 cm



FICHE PRODUIT

P-IMP-MKT-XX · 0326 FR

be bath, b10

Van

Acrylic

160 x 75 cm

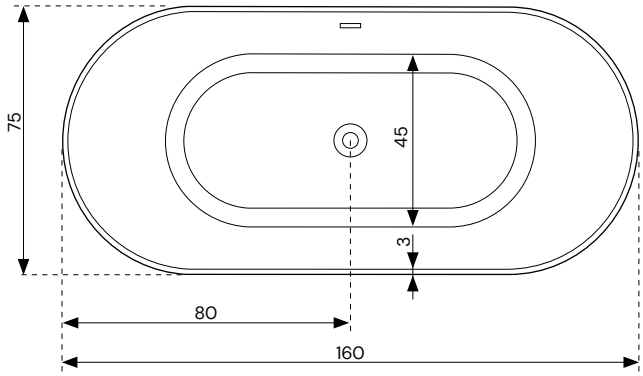

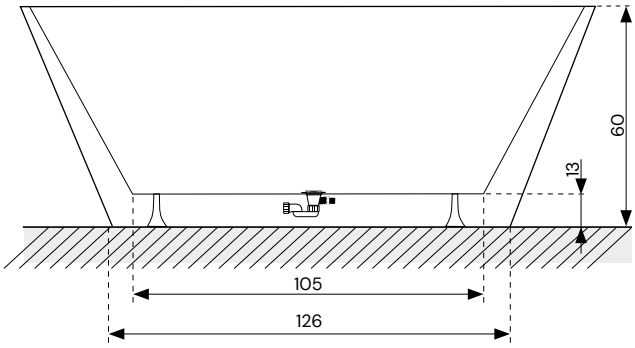

Caractéristiques techniques

	Air
Capacité	177 l
Poids de la baignoire	42,00 kg
Poids avec système hidro	47,20 kg
Poids d'expédition	66,20 kg
Volume de l'envoi	0,761 m³

Mesures d'expédition 1,62 x 0,61 x 0,77 m

Préinstallation

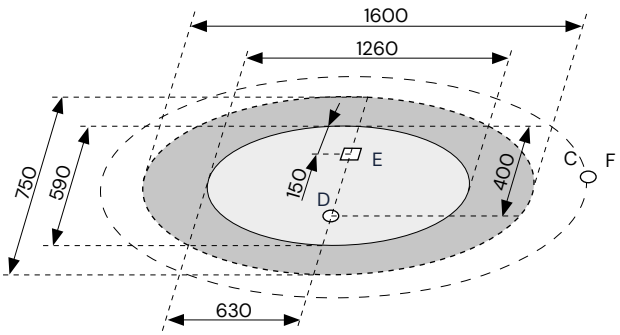

F Raccordement d'eau froide pour les robinets
C Raccordement d'eau chaude pour les robinets
D Raccord de bonde Ø 40 mm
E Raccordement électrique IPX5

* Unités en mm

NOTE: L'installation doit être réalisée avec des murs et un sol finis

Van

Acrylic

160 x 75 cm

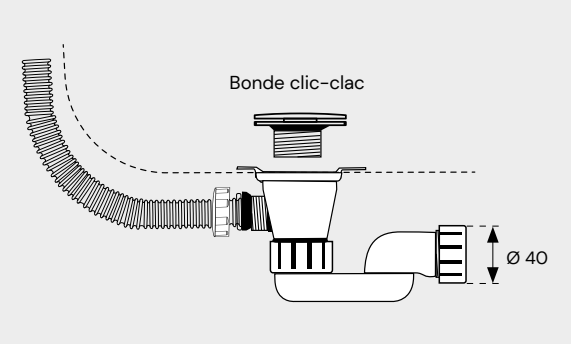

AVERTISSEMENT, AVANT DE RACCORDER ET D'INSTALLER FINALEMENT LA BAIGNOIRE: construisez ou installez le support nécessaire pour vérifier ultérieurement l'assise correcte de la baignoire. Si tout est correct, procédez aux raccordements et au positionnement final de la baignoire.

b10 n'assumera en aucun cas les coûts du travail ou des matériaux nécessaires pour retirer le produit en vue de son inspection ou de sa réparation.

Caractéristiques et sécurité électriques

	Air
Moteur	-
Blower	200 W
Chauffage	-
Chromothérapie	-
Consommation maximale	200 W
Intensité électrique	0,9 A
Voltage	220 V
Fréquence	50 Hz
Désinfection	-

Les baignoires à hydromassage sont fabriquées conformément aux dispositions européennes EN60 335-2-60.

La baignoire doit être raccordée à une installation électrique fixe conforme aux dispositions de la norme IEC 364 et à la législation en vigueur. Le raccordement électrique doit être adapté à la consommation de courant, équipé d'une mise à la terre efficace et protégé contre les projections d'eau IPX5.

La baignoire doit être reliée au réseau au moyen d'un disjoncteur différentiel bipolaire de 30 mA maximum et d'un disjoncteur magnéto-thermique approprié à la consommation du produit, avec une ouverture minimale entre contacts de 3 mm.

Toutes nos baignoires sont équipées d'une borne de terre destinée à la liaison équipotentielle supplémentaire entre toutes les masses présentes dans la salle de bain (EC 364-7). Toute connexion électrique est interdite dans un rayon minimum de 60 cm et jusqu'à une hauteur de 230 cm autour de la baignoire.

Caractéristiques hydrauliques et installation

	Air
Débit d'eau	-
Débit d'aire	1.380 l/min
Rises d'désinfection	ND

ND Non disponible
OP En option

Prédisposer les raccords d'eau chaude et froide des robinets pour le remplissage de la baignoire et le raccordement de l'évacuation (voir les recommandations).

Si la dureté de l'eau fournie est très élevée, et pour assurer le bon fonctionnement de l'équipement, il est conseillé d'installer un adoucisseur d'eau.

Van

Acrylic

160 x 75 cm

Systèmes

AirSystem

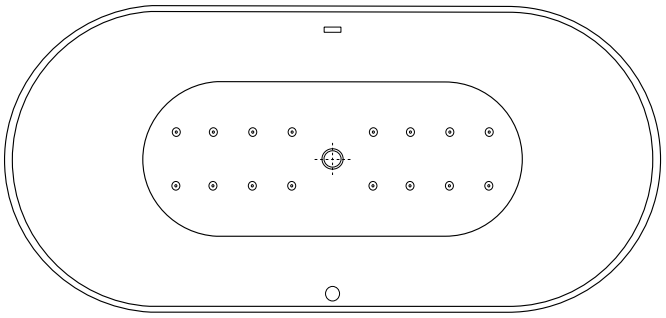

Bonde

Trop plein

Injecteurs

Bouton électronique

Équipement

	Air
Moteur	x
Jets	x
Entrée d'aspiration	x
Blower	●
Injecteurs d'air	16
Jets dorsaux	x
Bonde clic-clac	●
Trop plein	●
Bouton électronique	●
Bouton pneumatique	x
Chromotérapie	x
Chauffage	x
Désinfection	x
Aromathérapie	x
Robinets	x
Capteur de niveau	●
Panneaux	●
Arrêt automatique	●

x Non disponible

● Disponible

OP En option

Van

Acrylic

160 x 75 cm

Description des matériaux et des finitions

Chez b10, nous utilisons du PMMA de première qualité pour notre acrylique. Il s'agit d'un matériau qui se distingue par sa résistance aux intempéries, sa grande flexibilité et sa légèreté, ce qui le rend facile à manipuler, à mettre en place et à installer.

L'acrylique a une transparence d'environ 93%, une grande résistance aux chocs et une grande résistance aux rayons ultraviolets (pas de détérioration sensible après 10 ans d'exposition au soleil), supportant très bien l'adhérence des couleurs. C'est également un excellent isolant thermique et acoustique, très léger (avec une densité de 1190 kg/m³) et d'une dureté similaire à celle de l'aluminium.

Finitions en option





Finitions spéciales en Microciment





Finitions métalliques spéciales



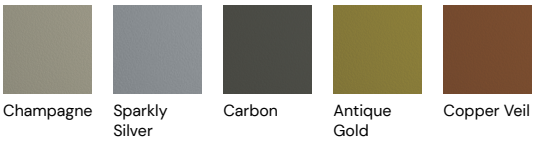

Les données et caractéristiques indiquées n'engagent pas BANOS 10 S.L., qui se réserve le droit d'apporter toutes les modifications qu'elle jugera opportunes, sans être obligée de donner un préavis ou de procéder à un remplacement. Données valables sauf erreurs ou omissions.

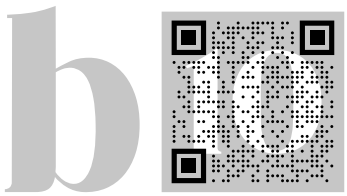

Ctra. Onda - Vila-real, Km. 12,6
12200 Onda (Castellón) Spain
+34 964 626 300

www.b10bath.com

Van

150 x 75 cm



FICHE PRODUIT

P-IMP-MKT-XX · 0326 FR

be bath, b10

Van

Acrylic

150 x 75 cm

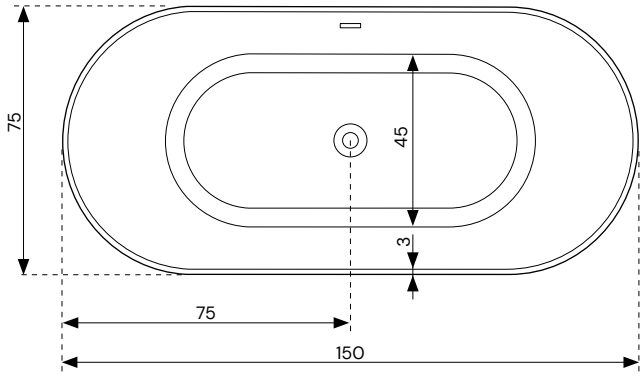

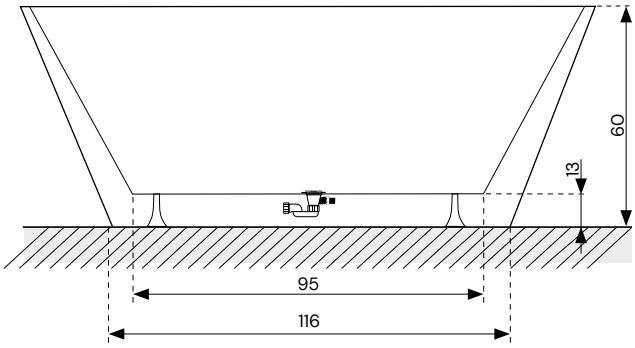

Caractéristiques techniques

	Air
Capacité	173 l
Poids de la baignoire	40,00 kg
Poids avec système hidro	45,20 kg
Poids d'expédition	64,20 kg
Volume de l'envoi	0,714 m³

Mesures d'expédition 1,52 x 0,61 x 0,77 m

Préinstallation

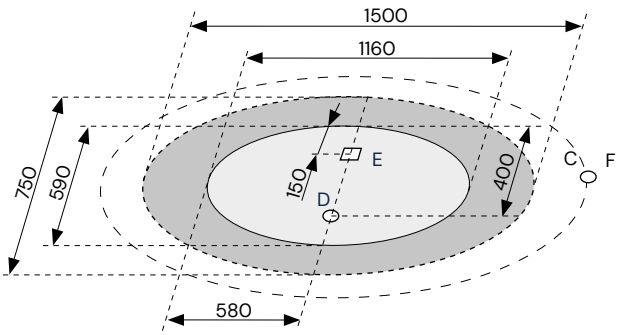

F Raccordement d'eau froide pour les robinets
C Raccordement d'eau chaude pour les robinets
D Raccord de bonde Ø 40 mm
E Raccordement électrique IPX5

* Unités en mm

NOTE: L'installation doit être réalisée avec des murs et un sol finis

Van

Acrylic

150 x 75 cm

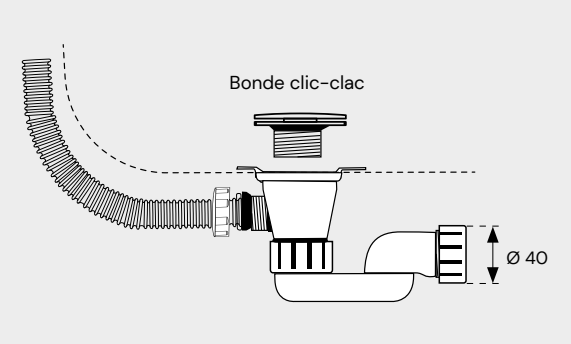

AVERTISSEMENT, AVANT DE RACCORDER ET D'INSTALLER FINALEMENT LA BAIGNOIRE: construisez ou installez le support nécessaire pour vérifier ultérieurement l'assise correcte de la baignoire. Si tout est correct, procédez aux raccordements et au positionnement final de la baignoire.

b10 n'assumera en aucun cas les coûts du travail ou des matériaux nécessaires pour retirer le produit en vue de son inspection ou de sa réparation.

Caractéristiques et sécurité électriques

	Air
Moteur	-
Blower	200 W
Chauffage	-
Chromothérapie	-
Consommation maximale	200 W
Intensité électrique	0,9 A
Voltage	220 V
Fréquence	50 Hz
Désinfection	-

Les baignoires à hydromassage sont fabriquées conformément aux dispositions européennes EN60 335-2-60.

La baignoire doit être raccordée à une installation électrique fixe conforme aux dispositions de la norme IEC 364 et à la législation en vigueur. Le raccordement électrique doit être adapté à la consommation de courant, équipé d'une mise à la terre efficace et protégé contre les projections d'eau IPX5.

La baignoire doit être reliée au réseau au moyen d'un disjoncteur différentiel bipolaire de 30 mA maximum et d'un disjoncteur magnéto-thermique approprié à la consommation du produit, avec une ouverture minimale entre contacts de 3 mm.

Toutes nos baignoires sont équipées d'une borne de terre destinée à la liaison équipotentielle supplémentaire entre toutes les masses présentes dans la salle de bain (EC 364-7). Toute connexion électrique est interdite dans un rayon minimum de 60 cm et jusqu'à une hauteur de 230 cm autour de la baignoire.

Caractéristiques hydrauliques et installation

	Air
Débit d'eau	-
Débit d'aire	1.380 l/min
Rises d'désinfection	ND

ND Non disponible
OP En option

Prédisposer les raccords d'eau chaude et froide des robinets pour le remplissage de la baignoire et le raccordement de l'évacuation (voir les recommandations).

Si la dureté de l'eau fournie est très élevée, et pour assurer le bon fonctionnement de l'équipement, il est conseillé d'installer un adoucisseur d'eau.

Van

Acrylic

150 x 75 cm

Systèmes

AirSystem

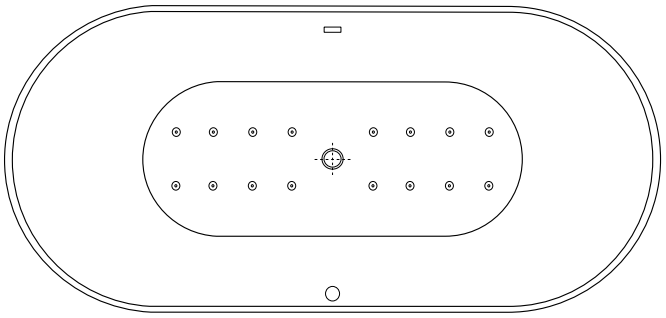

Bonde

Trop plein

Injecteurs

Bouton électronique

Équipement

	Air
Moteur	x
Jets	x
Entrée d'aspiration	x
Blower	●
Injecteurs d'air	16
Jets dorsaux	x
Bonde clic-clac	●
Trop plein	●
Bouton électronique	●
Bouton pneumatique	x
Chromotérapie	x
Chauffage	x
Désinfection	x
Aromathérapie	x
Robinets	x
Capteur de niveau	●
Panneaux	●
Arrêt automatique	●

x Non disponible

● Disponible

OP En option

Van

Acrylic

150 x 75 cm

Description des matériaux et des finitions

Chez b10, nous utilisons du PMMA de première qualité pour notre acrylique. Il s'agit d'un matériau qui se distingue par sa résistance aux intempéries, sa grande flexibilité et sa légèreté, ce qui le rend facile à manipuler, à mettre en place et à installer.

L'acrylique a une transparence d'environ 93%, une grande résistance aux chocs et une grande résistance aux rayons ultraviolets (pas de détérioration sensible après 10 ans d'exposition au soleil), supportant très bien l'adhérence des couleurs. C'est également un excellent isolant thermique et acoustique, très léger (avec une densité de 1190 kg/m³) et d'une dureté similaire à celle de l'aluminium.

Finitions en option

Off White
Lino
Vanilla
Peach
Sand
Mokka
Argilla
Moon
Titan
Mink
Antracita
Negro

Finitions spéciales en Microciment

Ivoire Clair
Vert Pin
Rouge Vin
Gris Quartz
Noir Ardoise

Finitions métalliques spéciales

Champagne
Sparkly Silver
Carbon
Antique Gold
Copper Veil

Les données et caractéristiques indiquées n'engagent pas BANOS 10 S.L., qui se réserve le droit d'apporter toutes les modifications qu'elle jugera opportunes, sans être obligée de donner un préavis ou de procéder à un remplacement. Données valables sauf erreurs ou omissions.

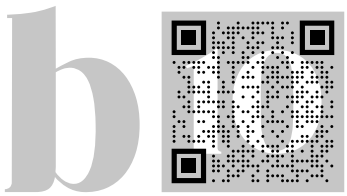

Ctra. Onda - Vila-real, Km. 12,6
12200 Onda (Castellón) Spain
+34 964 626 300

www.b10bath.com