ALICANTE / LES CLASSIQUES / THE CLASSICS

RECEVEURS SOLIDSTONE ASPECT PIERRE NATURELLE
NATURAL STONE-LOOK SOLIDSTONE SHOWER TRAY

FR **FICHE TECHNIQUE**
EN **TECHNICAL DATA SHEET**

PN24 · CE · GARANTIE 3 ANS

Finitions / Finishes

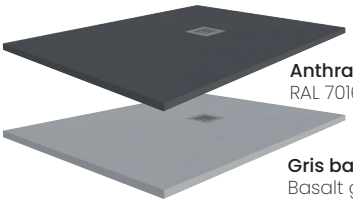

Anthracite-A
RAL 7016

Gris basalte-GB
Basalt gray-GB
RAL 7037

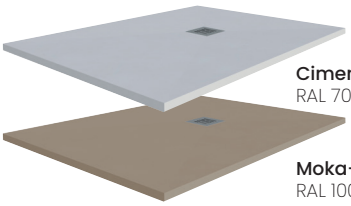

Ciment-C
RAL 7035

Moka-M
RAL 1001

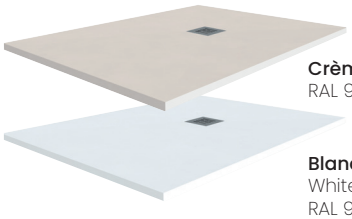

Crème-CR
RAL 9001

Blanc-B
White-B
RAL 9003

Caractéristiques / Features

Très résistant
Impact resistance

Ultra plat
Ultra-flat

Anti bactérien
Anti bacterial

Anti tache & UV
Anti-stain & UV

Sur-mesure
Made-to-measure

Recoupable
Re-cut

FR **Receveur à poser ou à encastrer - Recoupable**
En standard ou en sur-mesure avec un délai de 5 semaines
Composé de résine bi-composant de dernière génération
et recouvert d'un gel coat anti-bactérien
Grille carrée inox ou coordonnée en option
Livré avec bonde horizontale 90 mm à grand débit
Ultra-plat (épaisseur entre 24 et 30 mm)

EN Drop-in or inset shower tray - Can be re-cut
Standard or made-to-measure with a 5-week lead time
Composed of latest-generation two-component resin
and coated with anti-bacterial gel coat
Optional square stainless steel or coordinated grille
Supplied with 90 mm high-flow rate horizontal outlet
Ultra-flat (thickness between 24 and 30 mm)

Bonde incluse / Outlet included

Livré avec bonde horizontale Ø 90 mm à grand débit
Supplied with Ø 90 mm high-flow rate horizontal outlet
RDD-BH

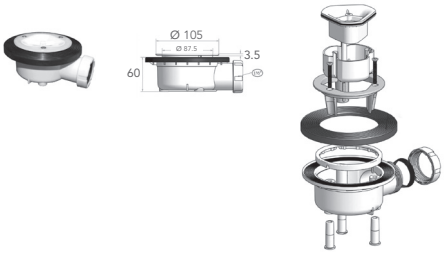

SUR DEMANDE et sans supplément bonde verticale Ø 90 mm à grand débit
On request and at no extra charge Ø 90 mm high-flow vertical outlet
RDD-BV

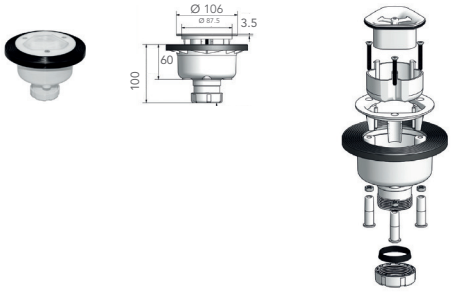

\+ **EN OPTION Grille coordonnée**

Ajouter la lettre couleur en fin de la référence GP-ALICANTE
Add the color letter at the end of the GP-ALICANTE part number

ALICANTE / LES DÉCORATIFS / DECORATIVE FINISHES

RECEVEURS SOLIDSTONE ASPECT PIERRE NATURELLE
NATURAL STONE-LOOK SOLIDSTONE SHOWER TRAY

FR **FICHE TECHNIQUE**
EN **TECHNICAL DATA SHEET**

PN24 · CE · GARANTIE 3 ANS

Finitions / Finishes

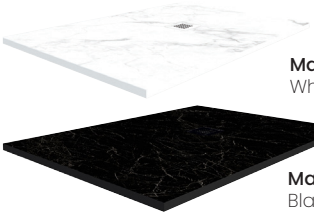

Marbre Blanc-MB
White Marble-MB

Marbre noir-MN
Black marble-MN



Ciment texturé-CT
Textured cement-CT



Chêne clair-CC
Light oak-CC

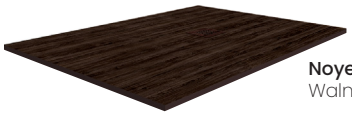

Noyer-NO
Walnut-NO

Caractéristiques / Features

Très résistant
Impact resistance

Ultra plat
Ultra-flat

Anti bactérien
Anti bacterial

Anti tache & UV
Anti-stain & UV

Sur-mesure
Made-to-measure

Recoupable
Re-cut

FR **Receveur à poser ou à encastrer - Recoupable**
En standard ou en sur-mesure avec un délai de 5 semaines
Composé de résine bi-composant de dernière génération
et recouvert d'un gel coat anti-bactérien
Grille carrée inox ou coordonnée en option
Livré avec bonde horizontale 90 mm à grand débit
Ultra-plat (épaisseur entre 24 et 30 mm)

EN Drop-in or inset shower tray - Can be re-cut
Standard or made-to-measure with a 5-week lead time
Composed of latest-generation two-component resin
and coated with anti-bacterial gel coat
Optional square stainless steel or coordinated grille
Supplied with 90 mm high-flow rate horizontal outlet
Ultra-flat (thickness between 24 and 30 mm)

Bonde incluse / Outlet included

Livré avec bonde horizontale Ø 90 mm à grand débit
Supplied with Ø 90 mm high-flow rate horizontal outlet

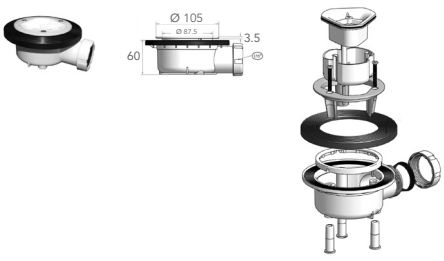

SUR DEMANDE et sans supplément bonde verticale Ø 90 mm à grand débit
On request and at no extra charge Ø 90 mm high-flow vertical outlet
RDD-BV

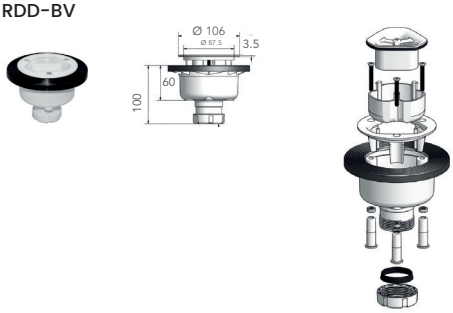

ALICANTE

RECEVEURS SOLIDSTONE ASPECT PIERRE NATURELLE
NATURAL STONE-LOOK SOLIDSTONE SHOWER TRAY

Mesures / Measures

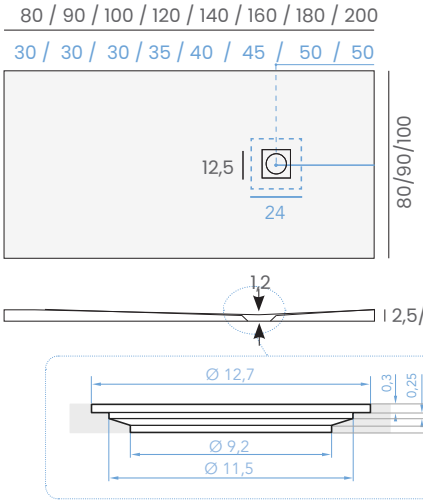

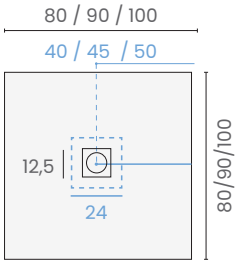

Vidage centré pour les receveurs carrés et les receveurs rectangulaires supérieurs à 200 cm
Center outlet for square shower trays larger than 100 x 100 cm and rectangular trays larger than 200 cm

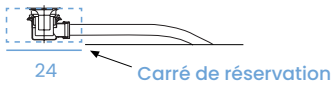

Référence Item reference	A	B	C	Poids net Net weight	Poids brut Expedition weight	Dimensions emballage Expedition volume
ALICANTE80X80	80	80	40	19 kg	23 kg	83 x 83 x 5 cm
ALICANTE90X90	90	90	45	22 kg	26 kg	93 x 93 x 5 cm
ALICANTE100X80	100	80	30	24 kg	28 kg	103 x 83 x 5 cm
ALICANTE100X90	100	90	30	27 kg	31 kg	103 x 93 x 5 cm
ALICANTE100X100	100	100	50	30 kg	34 kg	103 x 103 x 5 cm
ALICANTE110X90	110	90	30	34 kg	35 kg	113 x 93 x 5 cm
ALICANTE120X80	120	80	35	29 kg	33 kg	123 x 83 x 5 cm
ALICANTE120X90	120	90	35	32 kg	36 kg	123 x 93 x 5 cm
ALICANTE120X100	120	100	35	36 kg	40 kg	123 x 103 x 5 cm
ALICANTE120X120	120	120	60	50 kg	51 kg	123 x 123 x 5 cm
ALICANTE130X90	130	90	35	41 kg	42 kg	133 x 93 x 5 cm
ALICANTE140X80	140	80	40	36 kg	40 kg	143 x 83 x 5 cm
ALICANTE140X90	140	90	40	40 kg	44 kg	143 x 93 x 5 cm
ALICANTE140X100	140	100	40	45 kg	49 kg	143 x 103 x 5 cm
ALICANTE140X120	140	120	40	59 kg	61 kg	143 x 123 x 5 cm
ALICANTE150X90	150	90	40	47,5 kg	49 kg	153 x 93 x 5 cm
ALICANTE160X80	160	80	45	43 kg	47 kg	163 x 83 x 5 cm
ALICANTE160X90	160	90	45	49 kg	53 kg	163 x 93 x 5 cm
ALICANTE160X100	160	100	45	55 kg	59 kg	163 x 103 x 5 cm
ALICANTE170X90	170	90	45	54 kg	55 kg	173 x 93 x 5 cm
ALICANTE180X80	180	80	50	49 kg	53 kg	183 x 83 x 5 cm
ALICANTE180X90	180	90	50	49 kg	53 kg	183 x 93 x 5 cm
ALICANTE180X100	180	100	50	54 kg	58,5 kg	183 x 103 x 5 cm
ALICANTE190X90	190	90	50	51 kg	55 kg	193 x 93 x 5 cm
ALICANTE200X90	200	90	50	52 kg	56 kg	203 x 93 x 5 cm

