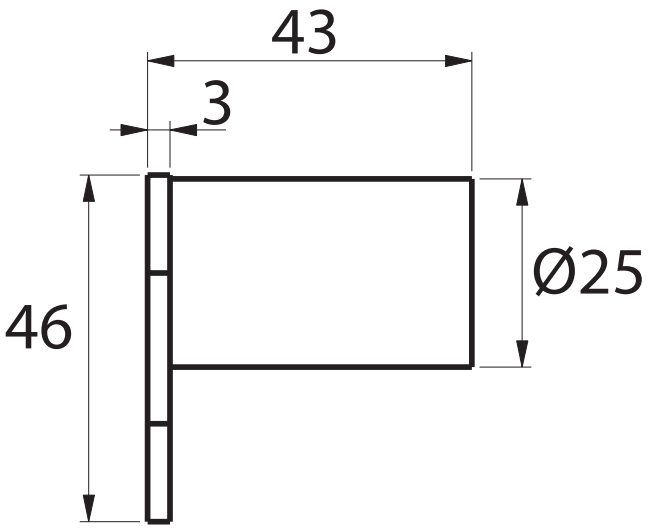

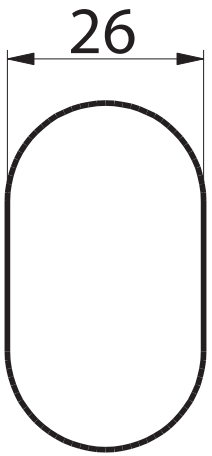

IC

O'Design
Créateur de tendances